番号	名　　称	数量	材　　質
1	ハンドル	1	AC
2	分解キャップ	1	PVC/ABS/EPDM
3	スピンドル	1	C2700
4	フランジナット	1	SUS304
5	止水板	1	H−PVC
6	パッキン	1	CR
7	戸当り	1	H−PVC
8	取付ソケット	1	H−PVC

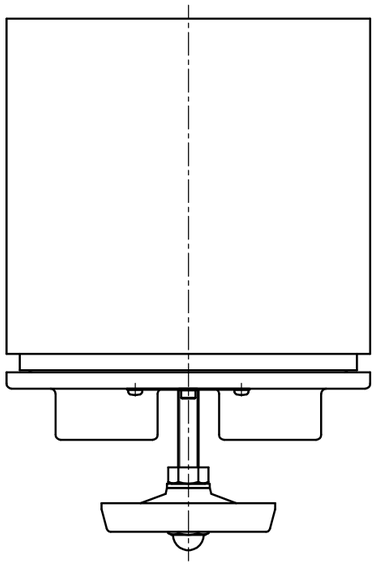

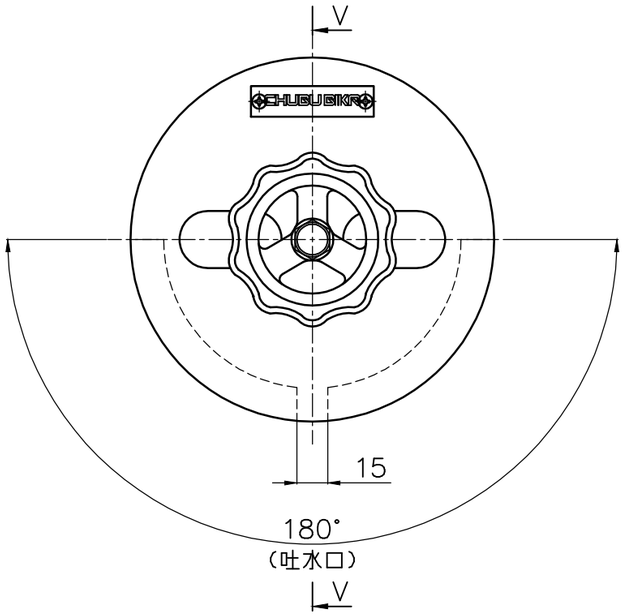

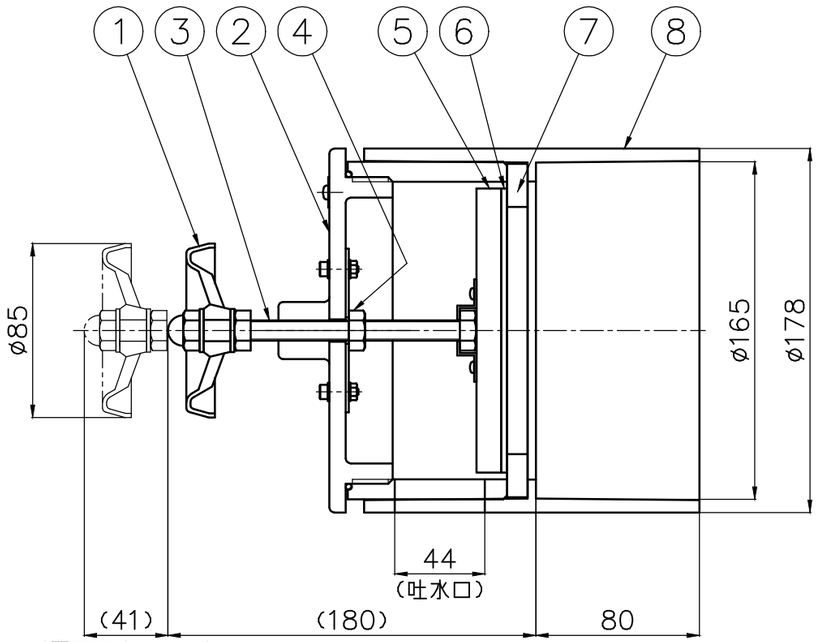

V−V

承　認	製　図	投影法	尺　度	品　名	回転バルブ	品　番	
			A3 1:3			型 式	サイズ
S.O	T.Ando	営業担当	日　付	図　番	ZA335AB	D1A	150
			2025年 10/6	中部美化企業株式会社			